TRR Опрокидывающийся контейнерный миксер

Опрокидывающийся контейнерный миксер TRR является идеальной альтернативой 2-х стадийным турбомиксерам для производств, требующих высокого уровня гибкости, и использующих широкий спектр различных продуктов для смешения на одной машине.

Благодаря специальной конструкции миксера, который разделен на две отдельные части (смесительная голова и бункер контейнера), **время очистки снижается до минимума и позволяет избежать риска загрязнения емкости при смене продукта**. Хранение и транспортировка смесей также облегчаются благодаря использованию одинаковых контейнеров, которые легко помещаются в систему смешения.

Данный тип миксера может быть использован для следующих применений:

- Холодное смешение полимеров в порошке или гранулах с пигментами, наполнителями и аддитивами;
- Предварительное смешение всех типов порошков;
- Порошковые покрытия;
- Концентрированные мастербатчи;
- Компаунды ПВХ, ПЭ, ПП, ПС, ПА, ТПЕ, АБС...

ХАРАКТЕРИСТИКИ

СМЕСИТЕЛЬНАЯ ЧАША

- Внутренние поверхности, контактирующие с материалом, изготовлены из нержавеющей стали
- Двойной или тройной изолированный контур для циркуляции воды или масла

ЛОПАСТИ

- Изготовлены из нержавеющей стали, специальное износостойкое покрытие частей, подверженных наибольшему трению.

КОНТРОЛЬ ТЕМПЕРАТУРЫ

- Посредством термопар, расположенных на боковой части смесительной чаши, для управления рабочей и защитной температурой

РАЗГРУЗКА

- Станции разгрузки

Тип	Общий объем l	Вес/замес kg (1)	Главный двигатель kW (2)	Поворотный двигатель Motor kW
TRR 150	150	60	11	0,75
TRR 300	300	120	18,5	1,1
TRR 500	500	200	30	1,1
TRR 600	600	240	37	1,1
TRR 700	700	280	45	1,1
TRR 1000	1000	400	55	1,5
TRR 1500	1500	600	75	1,5
TRR 2000	2000	800	90	2,2

Примечание: данные, приведенные в таблице, указаны в качестве примера и должны быть подтверждены Plas Mec.

(2) Весы поддерживают насыпную плотность при замешивании на уровне 0,5 кг/л.

(3) По запросу возможно применить сдвоенный двигатель с преобразователем частоты для управления скоростью вращения смесительного инструмента.

plas mec
Excellence in Mixing

Аксессуары - Опции

РАЗНЫЕ СКОРОСТИ ВРАЩЕНИЯ

для нижней лопасти (медленная) и для верхней лопасти (высокая). Соотношение скоростей 1:8

Оптимальная дисперсия для применений, где требуется использование большого процента пигментов

СДВОЕННЫЙ ДВИГАТЕЛЬ С БЕСКОНЕЧНЫМ ПЕРЕДАТОЧНЫМ ЧИСЛОМ

Возможность смешивать верхнюю фазу и нижнюю фазу в противотоке вращения, что позволяет достигать широкого диапазона применений и максимальной гибкости рабочего процесса

СИСТЕМА ВСАСЫВАНИЯ ВОЗДУХА СМЕСИТЕЛЬНОГО КОНТЕЙНЕРА

Возможность сброса давления внутри смесительной камеры при использовании воздуха или азота на уплотнении вала, соединяющего с дополнительным аспирационным фильтром или центральной аспирационной системой Нет перекрестного загрязнения.

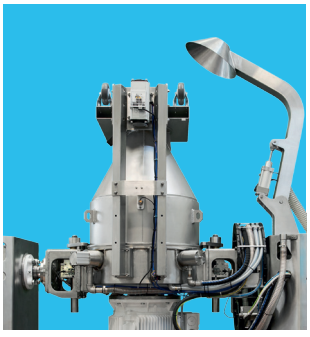

АЭРАЦИЯ АЗОТА + СИСТЕМА КОНТРОЛЯ КИСЛОРОДА

Нейтрализация смесительной камеры при использовании потенциально взрывоопасных материалов.

СОЕДИНЕНИЕ СМЕСИТЕЛЬНОГО КОНТЕЙНЕРА И РАЗГРУЗОЧНОЙ СТАНЦИИ

Позволяет производить автоматическую разгрузку контейнера с защитой с пылеулавливающим уплотнением.

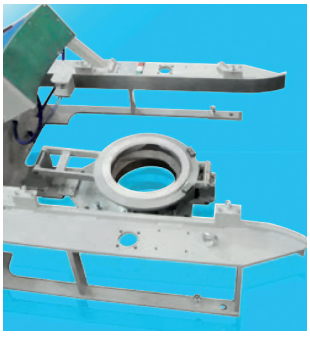

ИСПОЛЬЗОВАНИЕ СУЩЕСТВУЮЩИХ КОНТЕЙНЕРОВ

Машина спроектирована для использования уже существующих контейнеров, и изготовлена с учетом конкретных требований заказчика

СПЕЦИАЛЬНЫЕ СМЕШИВАЮЩИЕ КОНТЕЙНЕРЫ ДЛЯ НЕБОWЛЬШИХ ЗАМЕСОВ

Специальная конструкция позволяет смешение небольших замесов (-50%) без потери качества смешения и увеличивая гибкость производства

ПАНЕЛЬ ОПЕРАТОРА С СЕНСОРНОЙ ПАНЕЛЬЮ

Различные программы смешения и рецептуры могут быть использованы без необходимости использования панели управления оператора

СОЕДИНЕНИЕ СМЕСИТЕЛЬНОГО КОНТЕЙНЕРА И ЗАГРУЗОЧНОЙ СТАНЦИИ

Позволяет производить загрузку контейнера и оптимальное взвешивание различных компонентов для смешения.

СИСТЕМА ДОЗИРОВАНИЯ И ВПРЫСК ЖИДКИХ КОМПОНЕНТОВ

Позволяет достичь идеального распределения жидких компонентов в смеси

СТАНЦИЯ ПРОМЫВКИ КОНТЕЙНЕРА С ИСПОЛЬЗОВАНИЕМ ГОРЯЧЕЙ/ХОЛОДНОЙ ВОДЫ ПОД ДАВЛЕНИЕМ

Оптимальная чистка и сушка контейнера

СМЕСИТЕЛЬНАЯ ГОЛОВА С ДВОЙНЫМ ПАТРУБКОМ

Позволяет охлаждать материал для предотвращения достижения опасных значений.

СИСТЕМА ПОДЪЕМА НИЖНЕЙ ЛОПАСТИ

Позволяет производить более эффективную очистку дна чаши и нижней лопасти, это особенно важно при использовании различных пигментов.

ТЕПЛООБМЕННИК ДЛЯ ЦИРКУЛЯЦИИ ОХЛАЖДАЮЩЕЙ ВОДЫ.

Контур подачи воды отдельно от «рубашки» охладителя, предотвращая осаждение материала / карбоната кальция / грязи внутри «рубашки».

Габариты	A	B	C	D	E	F
TRR - 150	4200	2765	3275	715	1000	250
TRR - 300	4200	2765	3450	865	1200	250
TRR - 500	4700	3100	3715	1015	1420	250
TRR - 600	4750	3100	3850	1015	1530	250
TRR - 700	4750	3250	4050	1065	1600	250
TRR - 1000	5300	3500	4050	1276	1544	300
TRR - 1500	6100	4000	4800	1486	1900	300
TRR - 2000	6100	4200	4900	1626	1900	300

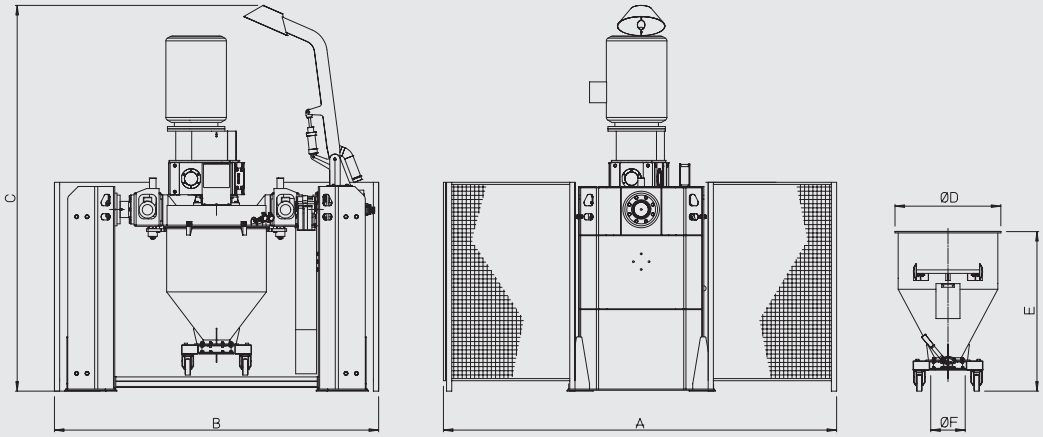

Процессы смешения, передачи и загрузки

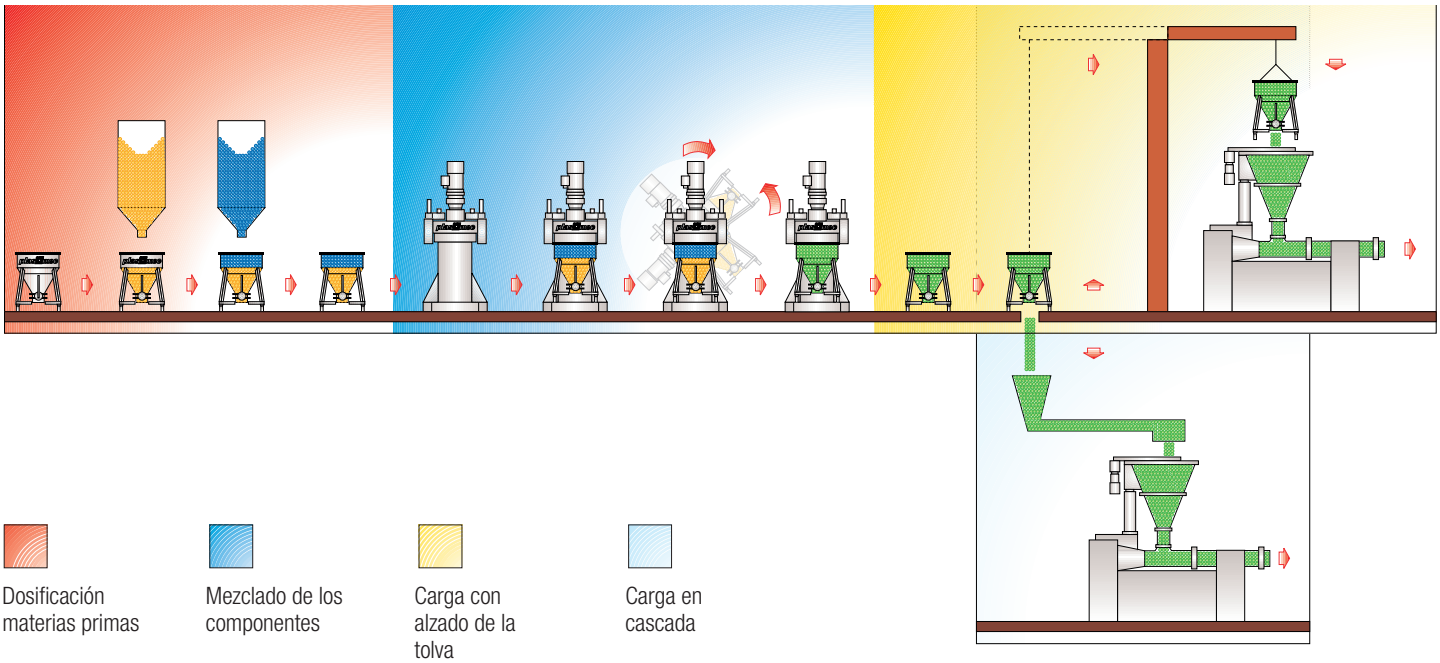

Dosificación materias primas

Mezclado de los componentes

Carga con alzado de la tolva

Carga en cascada

PLAS MEC S.R.L. Технологии смешения

Виа Европа, 79 - 21015 Лонате Поццоло (VA) – Италия - Тел. +39 0331 301648 (г.а.) - Факс +39 0331 301749 - mail: comm@plasmec.it - **www.plasmec.it**

100% MADE IN PLAS MEC

July 2016